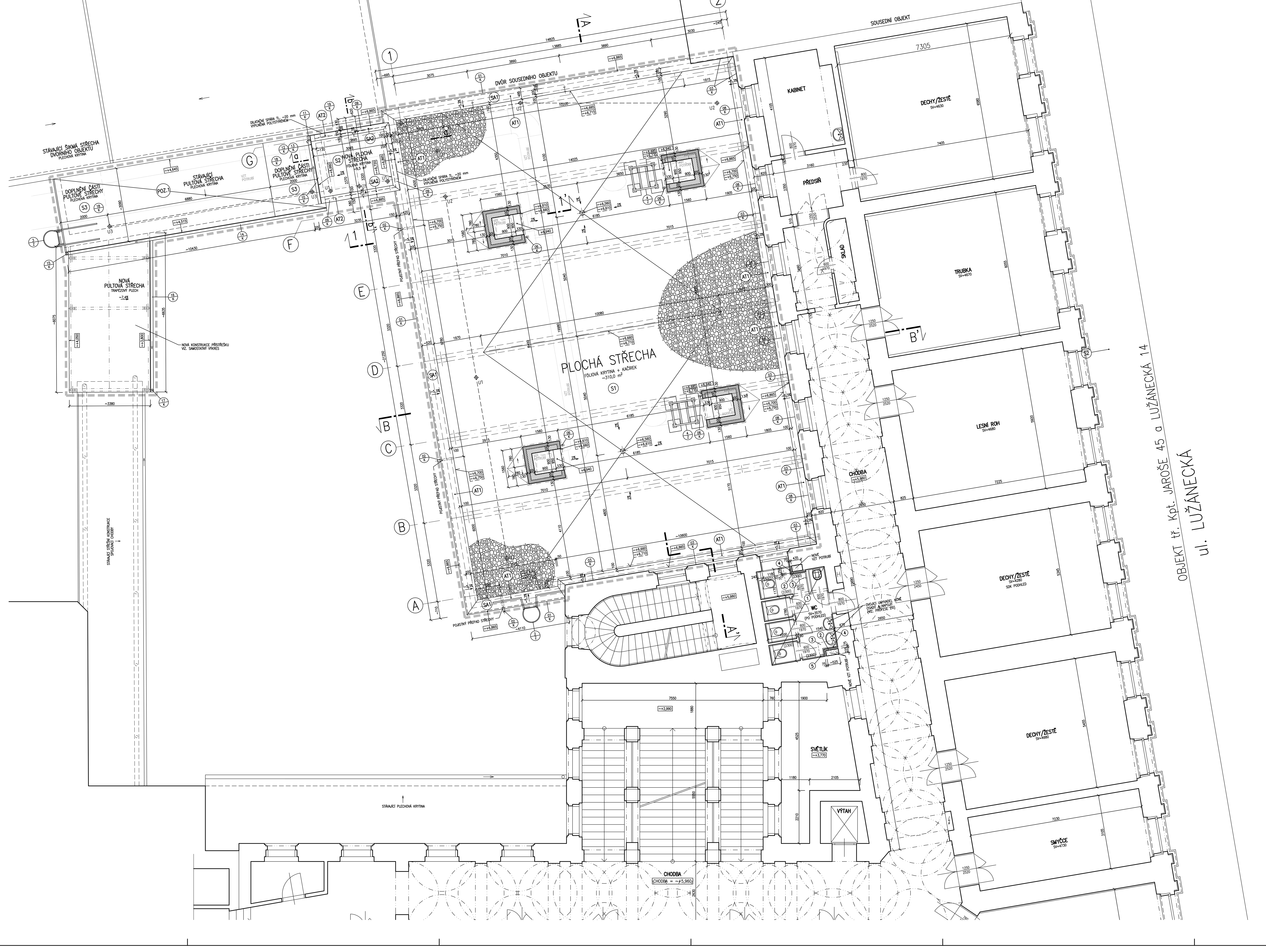

PŮDORYS STŘECHY LEVÉ VZT KOMORY (M 1:25)

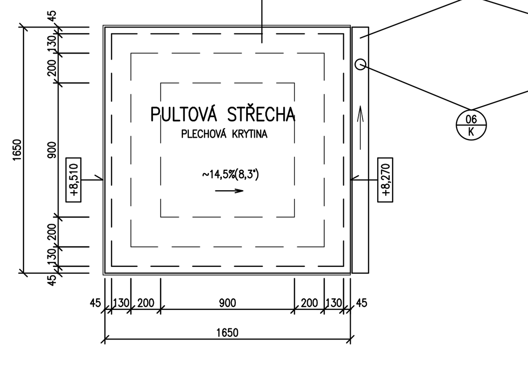

PŮDORYS STŘECHY PRAVÉ VZT KOMORY (M 1:25)

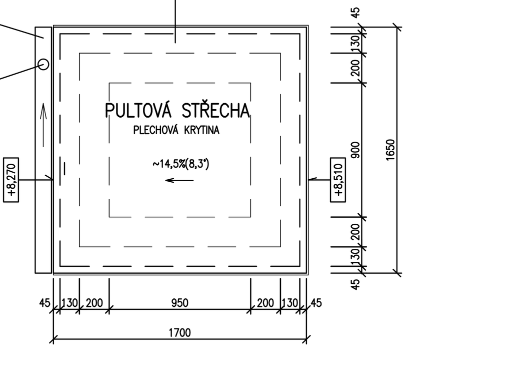

PŮDORYS KROVU LEVÉ VZT KOMORY (M 1:25)

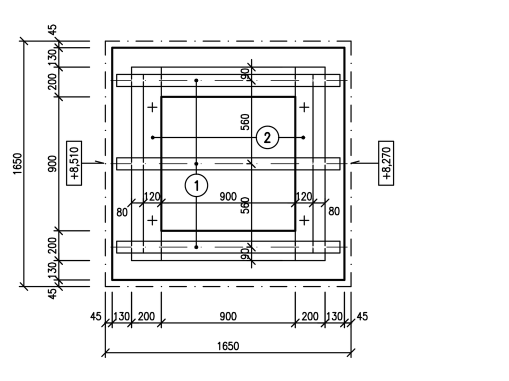

PŮDORYS KROVU PRAVÉ VZT KOMORY (M 1:25)

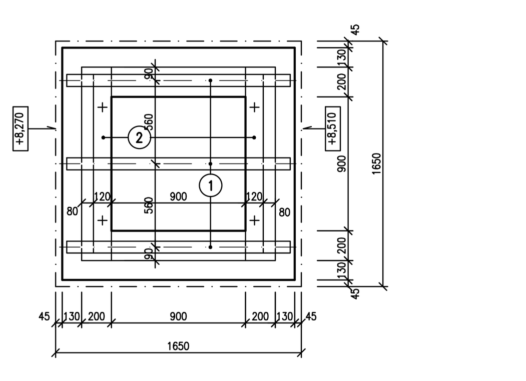

DÍLČÍ ŘEZ 1-1' (M 1:25)

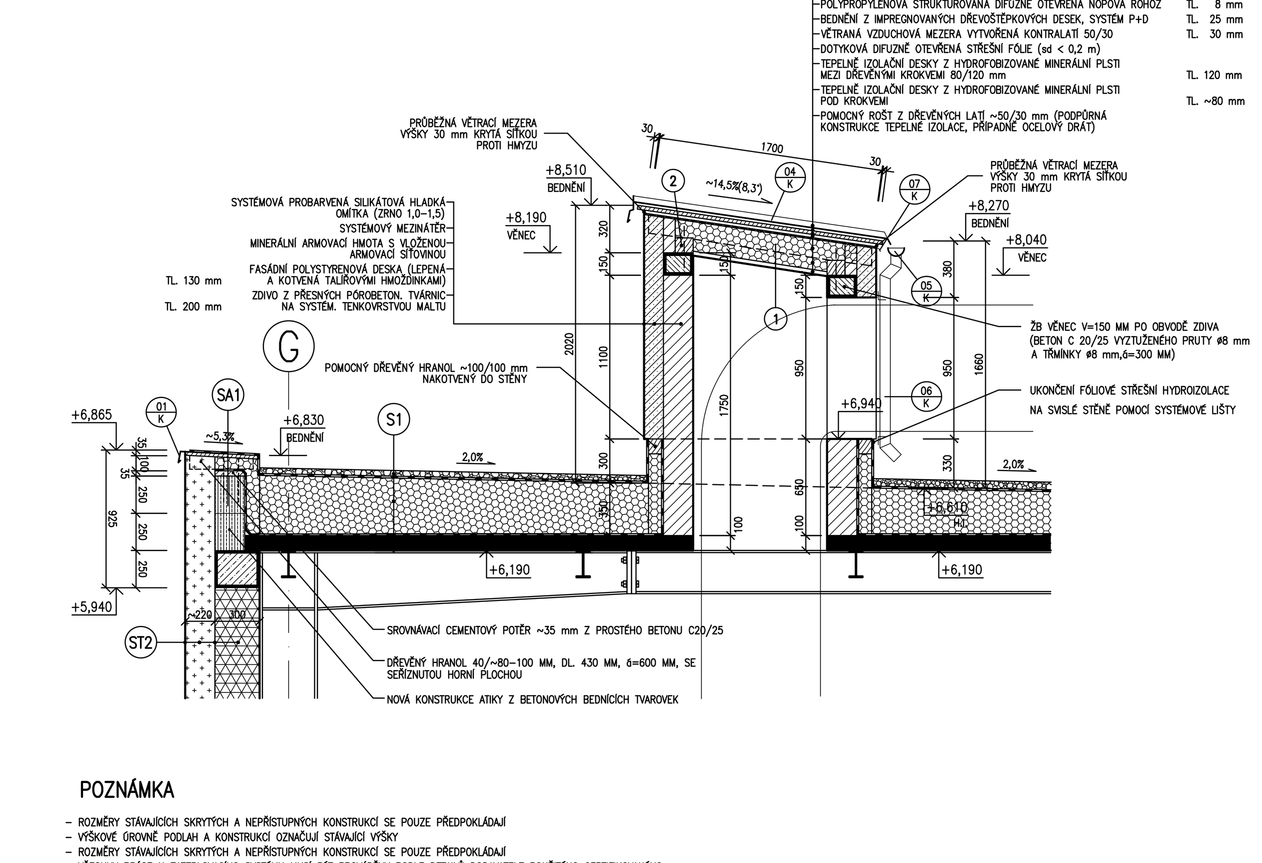

VÝPIS DŘEVĚNÝCH PRVKŮ PRO PLOCHÉ STŘECHY

OZN. NA VÝKRESE	NÁZEV PRVKU	PRŮŘEZ PRVKU š x v (mm)	DÉLKA 1KS (m)	POČET (KS)	DÉLKA (PLOCHA) CELKEM (m, m²)	OBJEM (m³)	POZNÁMKA
1	KROKEV	~80 x 120	~1,70	12	~20,4 m	~0,20	
2	POZEDNICE	~120 x 100	~1,20	8	~5,8 m	~0,12	POZEDNICI PODLOŽIT PRUHEM LEPENKY A KOTVIT DO ŽB VĚNCE
	POMOCNÝ HRANOL	~100 x 100			~25,0 m	~0,25	UCHYCENÍ SYSTÉM. PRVKŮ PRO UKONČENÍ HIDROIZOLAČNÍ FÓLIE NA SVISLÉ STĚNĚ HRANOL KOTVIT DO ZDIVA
	NOSNÁ KONSTRUKCE BEDNĚNÍ ATIKY Z HRANOLŮ 40/80–110 mm, á=600 mm				~60,0 m	~0,27	ATIKA SA1 KOTVIT DO NOSNÉ K–CE ATIKY
	NOSNÁ KONSTRUKCE BEDNĚNÍ ATIKY Z HRANOLŮ 40/100 mm, á=600 mm				~5,0 m	~0,03	ATIKA SA2 KOTVIT DO NOSNÉ K–CE ATIKY
	BEDNĚNÍ Z DŘEVOŠTĚPKOVÝCH DESEK (HLAVA ATIKY, STŘECHA VZT KOMORY) TL. 25 mm				~42,5 m²	~1,10	STŘECHA S1, S2, S3
	HRANOL á=625	~80 x 80	~3,00	10	~30,0 m	~0,20	STŘECHA S3 HRANOL KOTVIT DO ZDIVA
	POMOCNÉ A NEPŘEDPOKLÁDANÉ KONSTRUKCE					~1,00	
	CELKEM					~3,17	

- VÝMĚRA DŘEVĚNÝCH PRVKŮ JE POUZE ORIENTAČNÍ, BEZ PROŘEZU, VEŠKERÉ ROZMĚRY JE NUTNO PŘEMĚŘIT NA STAVBĚ
- VŠECHNY DŘEVĚNÉ PRVKY JE NUTNO IMPREGNOVAT PROTI PLÍSNÍM, HNILOBÁM A DŘEVOKAZNÝM ŠKŮDCŮM

ŘEZIVO SM
PEVNOSTNÍ TŘÍDA SI
VLHKOST DŘEVA max.20%

VÝPIS OCELOVÝCH PRVKŮ PRO PLOCHÉ STŘECHY

TYP PRVKU	DÉLKA (ROZMĚRY)	POČET ks	DÉLKA CELKEM (m)	HMOTNOST kg/m'	HMOTNOST CELKEM (kg)	POZNÁMKA
I 160	–	–	10,5	17,90	~188,00	NOSNÁ K–CE STŘECHY S2
POMOCNÁ OCEL	–	–	–	–	~150,00	
CELKEM					~338,00	

- V TABULCE UVEDENÝ VÝPIS PRVKŮ JE POUZE ORIENTAČNÍ O UMÍSTĚNÍ, ROZMĚRECH A POČTU NOVÝCH OCELOVÝCH NOSNÍKŮ A PRVKŮ BUDE ROZHODNUTO V PRŮBĚHU STAVBY DLE SKUTEČNÉHO STAVU A ROZMĚRŮ JEDNOTLIVÝCH KONSTRUKCÍ

SKLADBY KONSTRUKCÍ STŘECHY

(AT1) NOSNÁ K–CE ATIKY HLAVNÍ STŘECHY
- NOSNÁ K–CE NOVÉ ATIKY Z BETONOVÝCH BEDNÍCÍCH TVAROVEK ROZMĚRŮ 400/200/200 mm (dl. x š x v) VČETNĚ ZMONOLITNĚNÍ A VYZTUŽENÍ BETONEM C 20/25–XC1, OCEL B500B – MÍRA VYZTUŽENÍ 100 kg/m2, ZDIVO ATIKY ZALOŽENO NA NOVÉM ŽELEZOBETONOVÉM VĚNCI, PŘÍPADNĚ NA NOVÉ ŽB STROPNÍ DESCE. VÝZTUŽ ATIKY BUDE VETKNUTA DO ŽB. VĚNCE NEBO DESKY POMOCÍ OCEL. TRNŮ PO á cca 0,8 m, ZDIVO Z BEDNÍCÍCH TVAROVEK BUDE ZAKONČENO CEMENTOVÝM POTĚREM TL. 35 MM, HORNÍ HRANA POTĚRU ~+6,725 m

(AT2) NOSNÁ K–CE ATIKY STŘECHY NAD PŘÍSTAVKEM
- NOSNÁ K–CE NOVÉ ATIKY Z KERAMICKÝCH PŘÍČKOVEK ROZMĚRŮ 400/150/250 mm (dl. x š x v). ATIKA UKONČENA NABETONÁVKOU Z BETONU C20/25 TL. 80 MM VYZTUŽENOU VLOŽENOU KARI SÍTÍ 6x100x100 MM, HORNÍ HRANA MAZANINY VE SPÁDŮ 5,3%

(SA1) SKLADBA HORNÍ ČÁSTI ATIKY
- HYDROIZOLAČNÍ VRSTVA Z FÓLIOVÉ HYDROIZOLACE NA BÁZI mPVC (MECHANICKY KOTVENÁ, ODOLNÁ PROTI UV, VČETNĚ SYSTÉMOVÝCH DOPLŇKŮ – NAPŘ. POPL. LIŠT, SPOJ. MAT....) — TL. 1,5 MM
- SEPARAČNÍ VRSTVA OCHRANNÁ GEOTEXTILIE 500g/m² — TL. 3,0 MM
- CELOPLOŠNÉ BEDNĚNÍ Z DŘEVOŠTĚPKOVÝCH DESEK — TL. 25 MM
- TEPELNÁ IZOLACE EPS 150 S STABIL MEZI HRANOLY 40/80–110 MM * — TL. 110 MM
- PAROZÁBRANA – ASF. PÁS S – SE SPŘAŽENOU VLOŽKOU (CELOPLOŠNĚ NATAVEN K PODKLADU)
- SPOJOVACÍ VRSTVA SYSTÉMOVÁ PENETRACE

* NOSNÁ KONSTRUKCE HORNÍ ČÁSTI ATIKY Z DŘEVĚNÝCH HRANOLŮ 40/80–110 mm á 600 mm (SE SEŘÍZNUTOU HORNÍ PLOCHOU PRO VYTVOŘENÍ POTŘEBNÉHO SPÁDU) KOTVENÝCH DO ŽB ATIKY A DŘEVOŠTĚPKOVÝCH DESEK VIZ. VÝPIS DŘEVĚNÝCH PRVKŮ

(SA2) SKLADBA HORNÍ ČÁSTI ATIKY
- HYDROIZOLAČNÍ VRSTVA Z FÓLIOVÉ HYDROIZOLACE NA BÁZI mPVC (MECHANICKY KOTVENÁ, ODOLNÁ PROTI UV, VČETNĚ SYSTÉMOVÝCH DOPLŇKŮ – NAPŘ. POPL. LIŠT, SPOJ. MAT....) — TL. 1,5 MM
- SEPARAČNÍ VRSTVA OCHRANNÁ GEOTEXTILIE 500g/m² — TL. 3,0 MM
- CELOPLOŠNÉ BEDNĚNÍ Z DŘEVOŠTĚPKOVÝCH DESEK — TL. 25 MM
- TEPELNÁ IZOLACE EPS 150 S STABIL MEZI HRANOLY 40/100 MM — TL. 100 MM
- PAROZÁBRANA – ASF. PÁS S – SE SPŘAŽENOU VLOŽKOU (CELOPLOŠNĚ NATAVEN K PODKLADU)
- SPOJOVACÍ VRSTVA SYSTÉMOVÁ PENETRACE

* NOSNÁ KONSTRUKCE HORNÍ ČÁSTI ATIKY Z DŘEVĚNÝCH HRANOLŮ 40/100 mm á 600 mm KOTVENÝCH DO NABETONÁVKY ATIKY A DŘEVOŠTĚPKOVÝCH DESEK VIZ. VÝPIS DŘEVĚNÝCH PRVKŮ

(S3) SKLADBA DOPLNĚNÉ PLOCHÉ STŘECHY
- PLECHOVÁ HLADKÁ FALCOVÁ KRYTINA Z POZINKOVANÉHO PLECHU (S TĚSNĚNÍM VE SPOJÍCH) VČETNĚ FINÁLNÍHO NÁTĚRU — TL. 0,7 MM
- POLYPROPYLENOVÁ STRUKTUROVANÁ DIFÚZNĚ OTEVŘENÁ NOPOVÁ ROHOŽ
- BEDNĚNÍ Z IMPREGNOVANÝCH DŘEVOŠTĚPKOVÝCH DESEK, SYSTÉM P+D — TL. 25 MM
- PODKLADNÍ ROŠT Z DŘEVĚNÝCH HRANOLŮ 80/80 MM — TL. 80 MM
- BETONOVÁ MAZANINA VE SPÁDU (SROVNAT S PŮVODNÍ STŘECHOU) — TL. 50–100 MM
- STÁVAJÍCÍ NOSNÁ K–CE STROPU Z ŽB PANELŮ

(S1) SKLADBA NOVÉ PLOCHÉ STŘECHY

- OCHRANNÁ VRSTVA KAČÍREK — TL. ~50 mm
- GEOTEXTÍLIE (500 g/m2)
- FÓLIOVÁ HYDROIZOLACE NA BÁZI mPVC, MECHANICKY KOTVENÁ — TL. 1,5 mm
- MECHANICKY KOTVENÉ SOUVRSTVÍ ZE SPÁDOVÝCH KLÍNŮ (2%) Z DESEK Z KAMENNÉ VLNY V KOMBINACI S VRCHNÍ DVOUVRSTVOU DESKOU S HORNÍ VELMI TUHOU 20 mm VRSTVOU — TL. ~260–400 mm
- MODIFIKOVANÝ ASFALTOVÝ SBS PÁS – SE SPŘAŽENOU NOSNOU VLOŽKOU (CELOPLOŠNĚ NATAVEN K PODKLADU) — TL. ~5 mm
- SYSTÉMOVÁ PENETRACE
- NOSNÁ KONSTRUKCE STŘEŠNÍHO PLÁŠTĚ Z TRAPÉZOVÉHO PLECHU A NABETONÁVKY PROSTÝM BETONEM (TL. BETONU ~60 mm NAD VLNU) — TL. ~100 mm
- AKUSTICKÝ PODHLED + MINERÁLNÍ AKUSTICKÁ IZOLACE TL. ~100 mm — TL. ~125 mm

PROSTOR PRO INSTALAČNÍ ROZVODY (VZT, ELEKTRO, SLP, ZTI)

- INTERIÉROVÝ PODHLED NA SYSTÉMOVÉ NOSNÉ KONSTRUKCI

HLAVNÍ NOSNÁ KONSTRUKCE STŘECHY (OCELOVÉ STŘEŠNÍ VAZNÍKY + VAZNIČKY)

(S2) PLOCHÁ STŘECHA NAD ČÁSTÍ PŘÍSTAVKU

- FÓLIOVÁ HYDROIZOLACE NA BÁZI mPVC, MECHANICKY KOTVENÁ POŽÁRNÍ ODOLNOST PŘI VNĚJŠÍM POŽÁRU Broof(t3) — TL. 1,5 mm
- MECHANICKY KOTVENÉ SOUVRSTVÍ ZE SPÁDOVÝCH KLÍNŮ (2%) Z DESEK Z KAMENNÉ VLNY V KOMBINACI S VRCHNÍ DVOUVRSTVOU DESKOU S HORNÍ VELMI TUHOU 20 mm VRSTVOU — TL. ~260–400 mm
- MODIFIKOVANÝ ASFALTOVÝ SBS PÁS – SE SPŘAŽENOU NOSNOU VLOŽKOU (CELOPLOŠNĚ NATAVEN K PODKLADU) — TL. ~5 mm
- SYSTÉMOVÁ PENETRACE
- NOSNÁ KONSTRUKCE STŘEŠNÍHO PLÁŠTĚ Z TRAPÉZOVÉHO PLECHU A NABETONÁVKY PROSTÝM BETONEM (TL. BETONU ~50 mm NAD VLNU) — TL. ~100 mm
- HLAVNÍ NOSNÁ KONSTRUKCE Z OCELOVÝCH I–NOSNÍKŮ — TL. 160 mm
- ATESTOVANÝ SDK PODHLED S POŽÁRNÍ ODOLNOSTÍ 15 MINUT
- ZAVĚŠENÝ PEVNÝ SDK PODHLED NA SYSTÉMOVÉ NOSNÉ KONSTRUKCI

POZNÁMKA

- ROZMĚRY STÁVAJÍCÍCH SKRYTÝCH A NEPŘÍSTUPNÝCH KONSTRUKCÍ SE POUZE PŘEDPOKLÁDAJÍ
- VÝŠKOVÉ ÚROVNĚ PODLAH A KONSTRUKCÍ OZNAČUJÍ STÁVAJÍCÍ VÝŠKY
- ROZMĚRY STÁVAJÍCÍCH SKRYTÝCH A NEPŘÍSTUPNÝCH KONSTRUKCÍ SE POUZE PŘEDPOKLÁDAJÍ
- VŠECHNY PRÁCE U ZATEPLOVACÍHO SYSTÉMU MUSÍ BÝT PROVÁDĚNY PODLE DETAILŮ DODAVATELE POUŽITÉHO CERTIFIKOVANÉHO ZATEPLOVACÍHO SYSTÉMU A MUSÍ BÝT DODRŽENA TECHNOLOGICKÁ PRAVIDLA PRO PROVÁDĚNÍ TOHOTO SYSTÉMU
- VŠECHNY PROSTUPY, KTERÉ PROCHÁZÍ PŘES JEDNOTLIVÉ POŽÁRNÍ ÚSEKY JE NUTNO UTĚSNIT PROTIPOŽÁRNÍMI UCPÁVKAMI V SOULADU S ČSN 73 0810:2009 čl.6.2
- VŠECHNY DŘEVĚNÉ PRVKY JE NUTNO IMPREGNOVAT PROTI PLÍSNÍM, HNILOBÁM A DŘEVOKAZNÝM ŠKŮDCŮM
- PŘED PROVÁDĚNÍM STAVEBNÍCH ÚPRAV JE NUTNO PROVIZORNĚ PODEPŘÍT OKOLNÍ KONSTRUKCE (DOTČENÉ TĚMITO PRACEMI) DODAVATEL PŘEDLOŽÍ TECHNOLOGICKÝ POSTUP PROVÁDĚNÍ KE SCHVÁLENÍ TDI A STATIKOVI
- DOZDÍVKY STĚN VE STAVEBNÍCH OTVORECH JE NUTNO ZAVÁZAT DO STÁVAJÍCÍHO ZDIVA
- ZPŮSOB MECHANICKÉHO KOTVENÍ A UKONČENÍ STŘEŠNÍ KRYTINY NA VODOROVNÝCH A SVISLÝCH PLOCHÁCH BUDE STANOVEN DÍLENSKOU DOKUMENTACÍ DODAVATELE, KTERÁ BUDE SCHVÁLENA GP
- SOUČÁSTÍ VŠECH KONSTRUKCÍ JSOU I KOTVÍCÍ A POMOCNÉ PRVKY
- NA ROHY ZDĚNÝCH STĚN SE POUŽIJÍ KOVOVÉ PODOMÍTKOVÉ ÚHELNÍKY
- PŘECHODY MEZI JEDNOTLIVÝMI POVRCHY PODLAH, UKONČENÍ PODLAH A DILATACE BUDOU OPATŘENY SYSTÉMOVÝMI NEREZOVÝMI PODLAHOVÝMI LIŠTAMI
- DO VÝŠKY min. 250 mm NAD ÚROVEŇ VENKOVNÍHO OPLECHOVÁNÍ BUDE PROVEDEN TRANSPARENTNÍ HYDROFOBIZAČNÍ NÁTĚR PRO OŠETŘENÍ POVRCHU FASÁDNÍ OMÍTKY PROTI OSTŘIKUJÍCÍ VODĚ A SNĚHU
- SOUČÁSTÍ VŠECH KONSTRUKCÍ JSOU I KOTVÍCÍ A POMOCNÉ PRVKY
- POKUD SE BĚHEM STAVEBNÍCH PRACÍ ODKRYJÍ NEZJIŠTĚNÉ KONSTRUKCE, KONTAKTUJTE ZPRACOVATELE PD
- VEŠKERÉ NEJASNOSTI BUDOU KONZULTOVÁNY S GP
- VŠECHNY VIDITELNÉ BETONOVÉ KONSTRUKCE BUDOU OPATŘENY TRANSPARENTNÍM HYDROFOBIZAČNÍM NÁTĚREM
- DROBNÉ PROSTUPY PRO ROZVODY VZT, UT, NN, ZTI a SLP PROVÉST NA STAVBĚ PODLE PD JEDNOTLIVÝCH PROFESÍ
- OMÍTKY V MÍSTNOSTECH S PODHLEDEM BUDOU PROVEDENY cca 100 mm NAD PODHLED
- BAREVNÉ ŘEŠENÍ POVRCHŮ ODSOUHLASÍ GP NA ZÁKLADĚ ZHOTOVITELEM PŘEDLOŽENÝCH VZORKŮ
- SOUČINITEL SMYKOVÉHO TŘENÍ U POVRCHŮ PODLAH NA VEŘEJNĚ PŘÍSTUPNÝCH PLOCHÁCH MUSÍ BÝT MIN. 0,5, NA SCHODIŠTI 0,6

PŘI PROVÁDĚNÍ KONTAKTNÍHO FASÁDNÍHO ZATEPLOVACÍHO SYSTÉMU BUDE ZHOTOVITEL POSTUPOVAT DLE SMĚRNICE ETICS ETAG 004 (např. ODTRHOVÉ ZKOUŠKY, NÁVRH KOTEVNÍHO SYSTÉMU, ROVINNOST, ČISTOTA A SUCHOST PODKLADU atd.)

HLAVNÍ NOSNÁ KONSTRUKCE (SLOUPY, PRŮVLAKY) KONCERTNÍHO SÁLU JE NAVRŽENA S POŽÁRNÍ ODOLNOSTÍ 15 MINUT

SOUČÁSTÍ DODÁVKY STŘEŠNÍ HYDROIZOLAČNÍ FÓLIE BUDOU VEŠKERÉ NAPOJOVACÍ LIŠTY, KOTEVNÍ MATERIÁL, PRVKY PRO PROSTUPY A DETAILY, atd.

(POZ.1) STÁVAJÍCÍ A HOVÁ PLECHOVÁ KRYTINA BUDE OPATŘENA NOVÝM NÁTĚROVÝM SYSTÉMEM URČENÝM PRO VENKOVNÍ POUŽITÍ (2x ZÁKLADNÍ NÁTĚR + 1x VRCHNÍ NÁTĚR. PŘED PROVEDENÍM NOVÉHO NÁTĚRU MUSÍ BÝT NEJDŘÍVE PŮVODNÍ NÁTĚR MECHANICKY ODSTRANĚN, POVRCH ODMAŠTĚN A ZBAVEN RZI)

1. PO ZHOTOVENÍ NOVÝCH ROZVODŮ VZT POTRUBÍ SE PROVEDE ZPĚTNÁ MONTÁŽ STÁVAJÍCÍHO ROZEBÍRATELNÉHO MINERÁLNÍHO SDK PODHLEDU (ČTVERCE 600 x 600 mm), VČETNĚ DOPLNĚNÍ PŘÍPADNĚ POŠKOZENÝCH PRVKŮ NOVÝMI (POČÍTÁ SE S DOPLNĚNÍM NOVÝCH PRVKŮ cca 50% PLOCHY)
2. NOVÁ SÁDROKARTONOVÁ PŘEDSTĚNA TL. ~75 mm (NOSNÉ PROFILY CW 50, JEDNOSTRANNÉ OPLÁŠTĚNÍ SDK DESKAMI 2x 12,5 mm) PRO OPLÁŠTĚNÍ NOVÝCH ROZVODŮ VZT POTRUBÍ – VÝŠKA PŘEDSTĚNY ~3700 mm
3. DOPLNĚNÍ VYBOURANÉ KERAMICKÉ DLAŽBY (V SOUVISLOSTI S PROVÁDĚNÍM PROSTUPŮ PODLAHOU PRO NOVÉ VZT POTRUBÍ) PŘEDPOKLÁDANÝ ROZSAH DOPLŇOVANÉ DLAŽBY ~1,5 m2) – TYP DLAŽBY DLE STÁVAJÍCÍ
4. DOPLNĚNÍ VYBOURANÉHO KERAMICKÉHO OBKLADU (V SOUVISLOSTI S PROVÁDĚNÍM PROSTUPŮ PODLAHOU PRO NOVÉ VZT POTRUBÍ) PŘEDPOKLÁDANÝ ROZSAH DOPLŇOVANÉHO OBKLADU CELKEM ~12,5 m2) – TYP OBKLADU DLE STÁVAJÍCÍHO
5. NA STĚNU NOVĚ OSADIT DEMONTOVANÝ OSOUŠEČ RUKOU

LEGENDA STŘEŠNÍHO ZÁCHYTNÉHO SYSTÉMU

(VIZ. SAMOSTATNÝ VÝKRES)

- U1 – ZTUŽENÝ NEREZOVÝ KOTVICÍ BOD PRO TRAPÉZOVÝ PLECH, DÉLKA 600 mm
- U2 – NEREZOVÝ KOTVICÍ BOD PRO TRAPÉZOVÝ PLECH, DÉLKA 600 mm
- U3 – NEREZOVÝ KOTVICÍ BOD PRO PLOCHÉ STŘECHY S NOSNOU KONSTRUKCÍ Z BETONOVÉ DESKY, DÉLKA 600 mm
- PERMANENTNÍ NEREZOVÉ LANO TL. 6 mm (1 ÚSEK)

LEGENDA MATERIÁLŮ

- STÁVAJÍCÍ KONSTRUKCE
- KONTAKTNÍ ZATEPLOVACÍ SYSTÉM Z FASÁDNÍCH DESEK Z MINERÁLNÍCH VLÁKEN S VRCHNÍ PROBARVENOU HLADKOU OMÍTKOU
- NOVÉ ZDIVO Z KERAMICKÝCH AKUSTICKÝCH TVAROVEK NA MALTU MC 5,0 MPa
- NOVÉ ZDIVO Z KERAMICKÝCH TVAROVEK NA MALTU MC 5,0 MPa
- DOZDÍVKY Z PLNÝCH PÁLENÝCH CIHEL P15 NA MALTU MC 10,0 MPa
- VNĚJŠÍ SENDVIČOVÁ PROVĚTRÁVANÁ KONSTRUKCE ZAVĚŠENÉHO OBVODOVÉHO PLÁŠTĚ S TEPELNĚ IZOLAČNÍ VRSTVOU A POHLEDOVOU ČÁSTÍ OBKLADEM Z KAZET OHÝBANÉHO BONDU Z LAKOVANÝM HLINÍKOVÝM POVRCHEM
- NOVÉ ZDIVO Z PŘESNÝCH PÓROBETONOVÝCH TVÁRNIC NA SYSTÉMOVOU TENKOVRSTVOU MALTU
- NOVÁ SÁDROKARTONOVÁ PŘÍČKA NA STANDARDNÍ OCELOVÉ NOSNÉ KONSTRUKCI (SYSTÉMOVÁ SKLADBA) DVOJITĚ OPLÁŠTĚNÁ S VLOŽENOU IZOLACÍ Z MINERÁLNÍCH VLÁKEN
  - SÁDROKARTONOVÉ PŘÍČKY TL. 100 a 125 mm BUDOU S VLOŽENOU IZOLACÍ Z MINERÁLNÍCH VLÁKEN TL. 60 mm
  - SÁDROKARTONOVÉ PŘÍČKY TL. 150 mm BUDOU S VLOŽENOU IZOLACÍ Z MINERÁLNÍCH VLÁKEN TL. 80 mm
- SDK PŘEDSTĚNA TL. ~100 mm (NOSNÉ PROFILY CW 75, JEDNOSTRANNÉ OPLÁŠTĚNÍ SDK DESKAMI 2x 12,5 mm)
  SDK PŘEDSTĚNA TL. ~75 mm (NOSNÉ PROFILY CW 50, JEDNOSTRANNÉ OPLÁŠTĚNÍ SDK DESKAMI 2x 12,5 mm)
- VYZNAČENÍ ROZSAHU NAVRŽENÝCH STAVEBNÍCH ÚPRAV

S

±0,000 = ÚROVEŇ PODESTY HLAVNÍHO SCHODIŠTĚ V OBJEKTU tř. Kpt. JAROŠE 45
VÝŠKOVÝ SYSTÉM B.P.V.
MÍSTNÍ SOUŘADNÝ SYSTÉM

ARCHITEKTONICKÉ ŘEŠENÍ	POParch s.r.o, VOLFOVA 8 612 00 BRNO	ING. ARCH. MARIKA PAJGRTOVÁ, ING. ARCH. JAN PODEŠVA

HLAVNÍ INŽENÝR PROJEKTU	ING. MIROSLAV SRNEC	PROJECT BUILDING – PROJECT BUILDING S.R.O., ERBENOVA 8, 60200 BRNO
ZODPOVĚDNÝ PROJEKTANT	ING. MIROSLAV SRNEC	
VYPRACOVAL	ING. MIROSLAV SRNEC	
KONTROLOVAL	ING. MARIE BLAŽKEOVÁ	
INVESTOR :	Konzervatoř Brno, příspěvková organizace, třída Kpt. Jaroše 1890/45, Černá Pole, 662 54 Brno	

NÁZEV AKCE:	REKONSTRUKCE KONCERTNÍHO SÁLU, třída Kpt. Jaroše 1890/45, Brno	FORMÁT	24 A4
		DATUM	DUBEN 2017
		STUPEŇ	DPS
		ČÍSLO ZAKÁZKY	3016
		SPECIALIZACE	D.1.1
ČÍSLO A NÁZEV OBJEKTU :	SO 001		
NÁZEV VÝKRESU	PŮDORYS 2.NP, STŘECHA – NOVÝ STAV	MĚŘÍTKO 1:50	ČÍSLO VÝKRESU D.1.1–203